Nr	Ant	Ändring	Datum	Inf	Godk

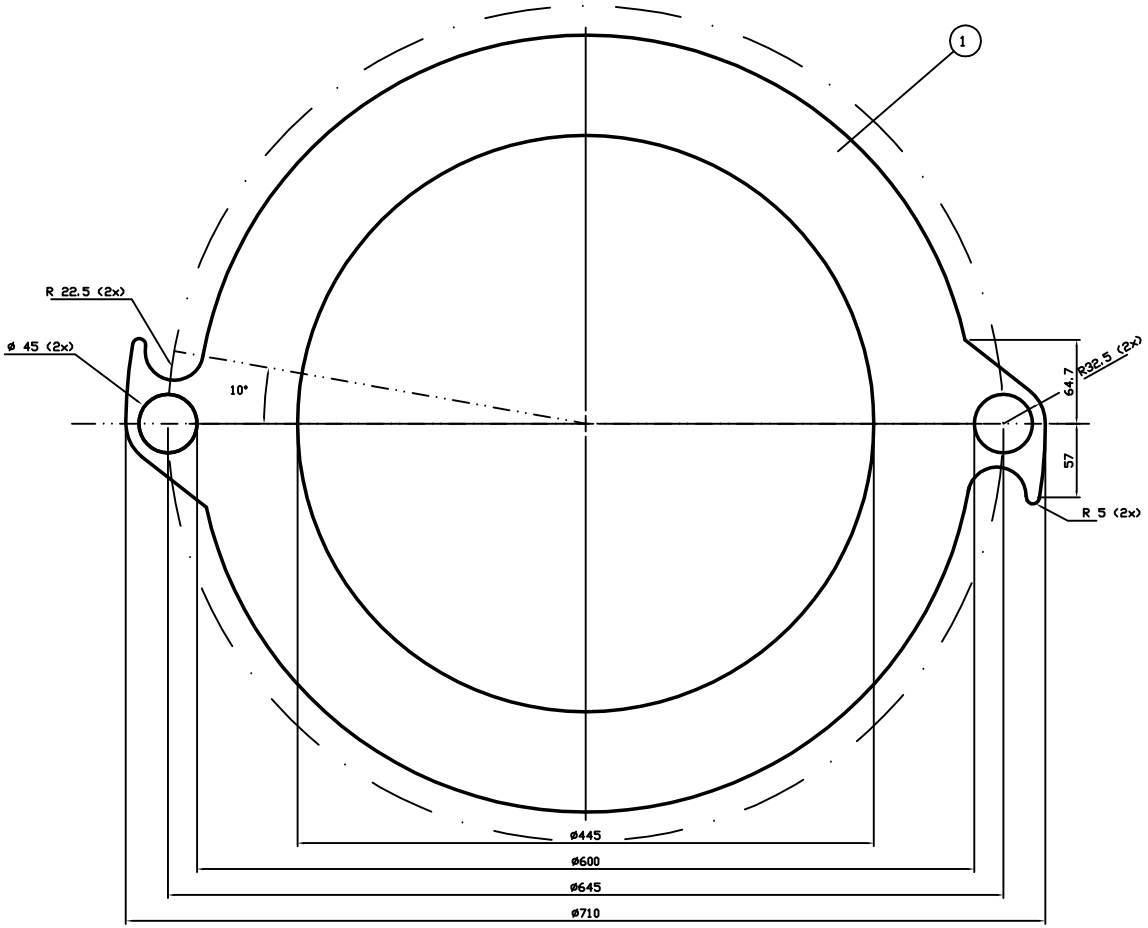

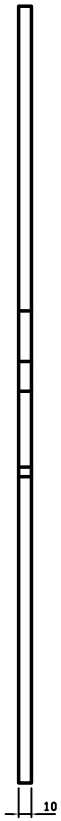

Det.nr	Ant	Benämning	Material	Dimension	Anmärkning
1	1	Plåt	ss1312	ø 710 t=10	

Handläggare	Mätn/Konstr	Ansvarig	Kontr	Stand	Godkänd	Skala	Ersätter	Ersatt av
	F.K					1:2		

BROMS MELLANLÄGG

Datum: 980116

Ritning nr: 11070 B01